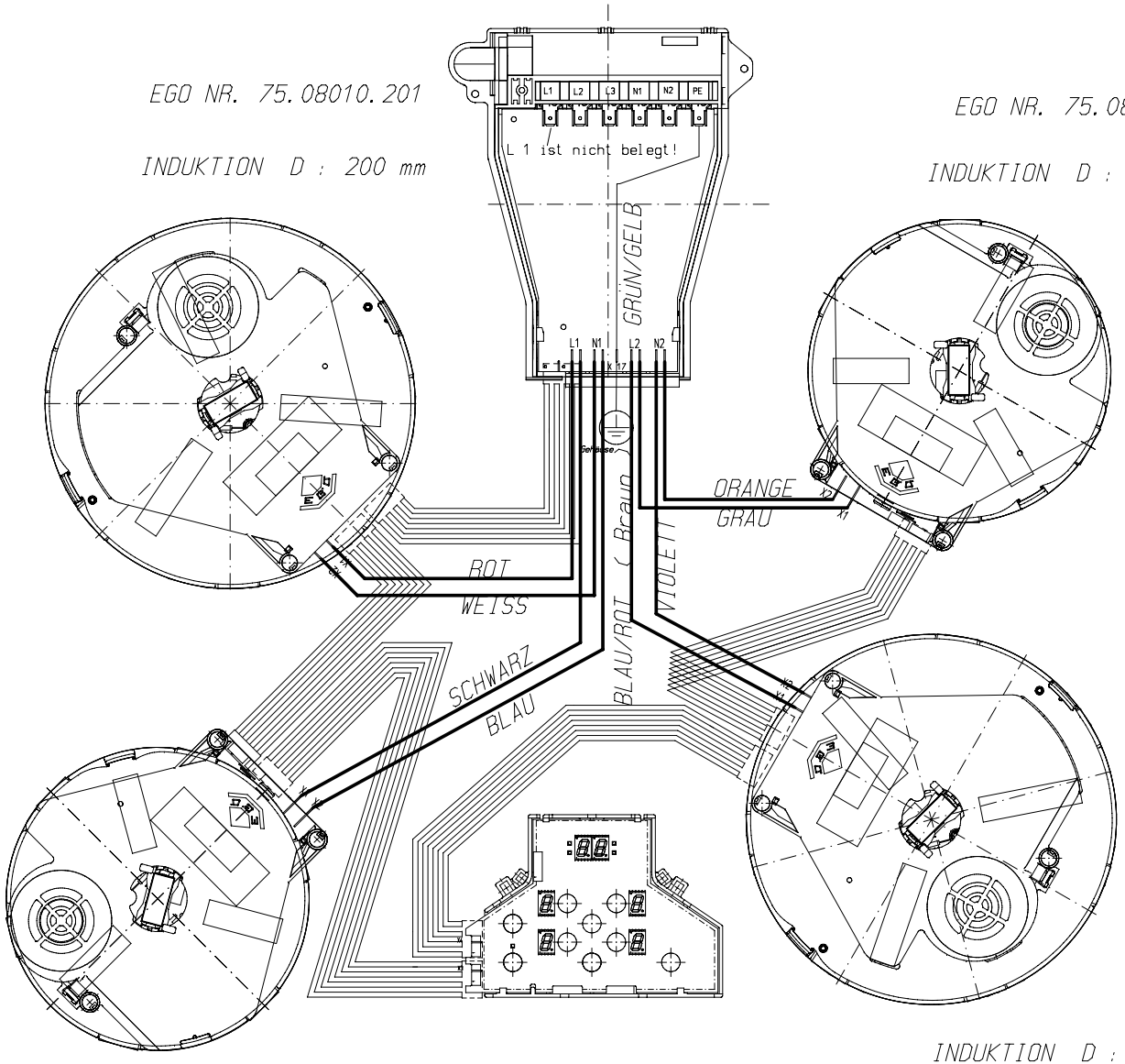

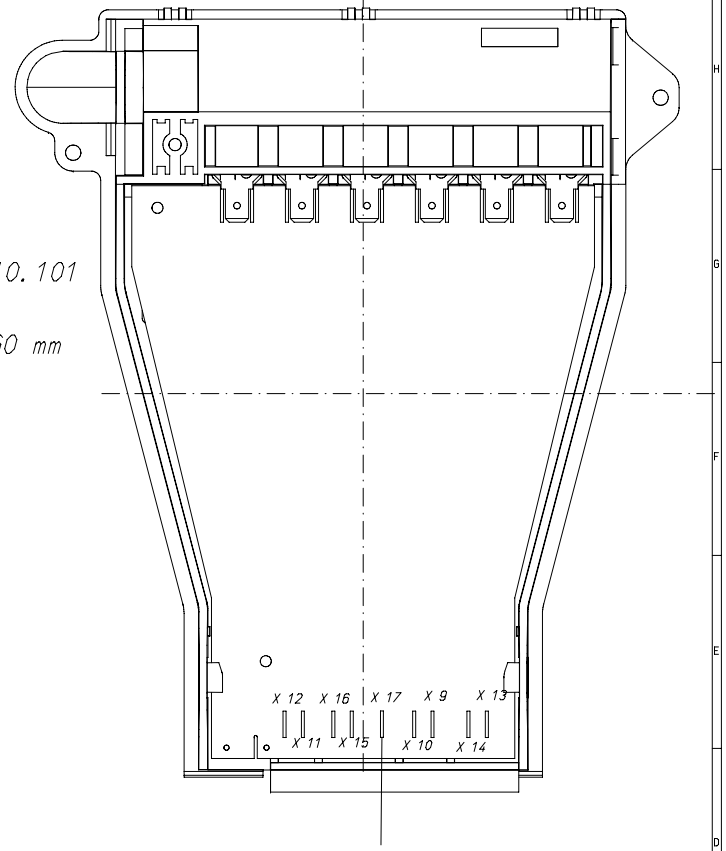

X 12 : ROT
X 11 : SCHWARZ
X 16 : WEISS
X 15 : BLAU
X 17 : GRÜN / GELB
X 10 : BLAU / ROT oder BRAUN
X 9 : GRAU
X 14 : VIOLETT
X 13 : ORANGE

Teil	Art.-Nr.	Benennung und Abmessung	Stück	Unterlagen Nr.	Werkstoff	Oberfläche	Gewicht

Zone	Änd.Indext der Änderung	Datum	Name
	Für diese Zeichnung behalten wir uns alle Rechte vor (DIN34)	Datei-name :	C:01045983.SZA

	Datum	Name
bearb.	14.08.2008	PETRY
geprf.	26.08.2008	PETRY
freig.	26.08.2008	PETRY

Tera KÜCHENTECHNIK
Tera Küchentechnik GmbH
Schulzeldener Straße 120
D-35108 Weiper

Freiheitsgrenzen: DIN ISO 2768 | fein | mittel | grob
Oberflächen: Rz/Ff-
DIN ISO 1302 Nr.
Maßstab: 1:1

GKST 60 / 80 14 VERDRÄHTUNGSPL.
IND/TC EGO BASIC LITE

Datum: Name:
Werkst.:
Blatt-Gewicht:
Erzeugnis-Nr.: 01-124738
Blatt-Nr.: 00 01
Format: A0

FS (Freigabe Serie)